VOLA NR.41
VOLA VR512
VOLA 4002/L/V, 4003

NR.41:

1

VR512:
4002/L/V:
4003:

2

www.vola.com

vola

mnt_NR41_40998512_V1

©VOLA A/S 5 705230 296593

Do not cut the membrane
Die Membran nicht schneiden
Skær ikke membranen
Skär inte membranet
Snij het membraan niet door
Ne coupez pas la membrane
No cortar la membrana

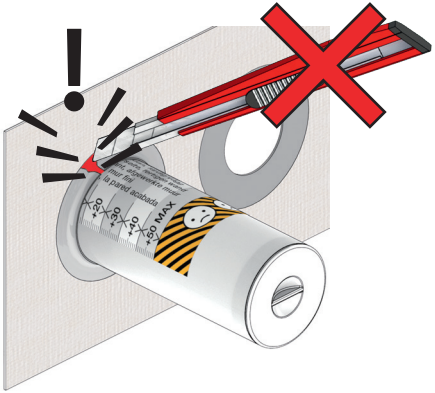

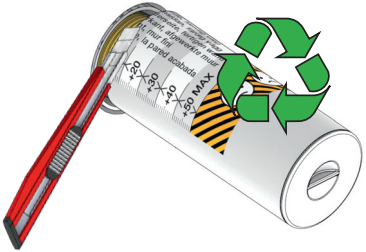

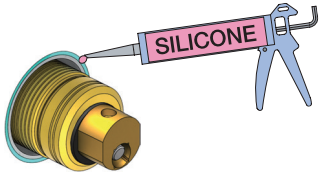

NR 41

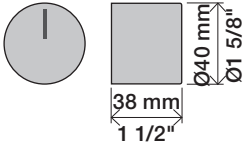

NR 41 - 1

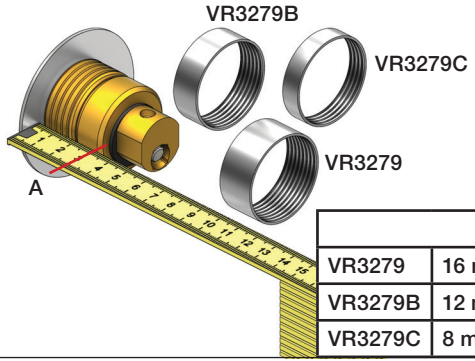

		A
VR3279	16 mm	31 - 36 mm
VR3279B	12 mm	27 - 32 mm
VR3279C	8 mm	23 - 28 mm

NR 41 - 2

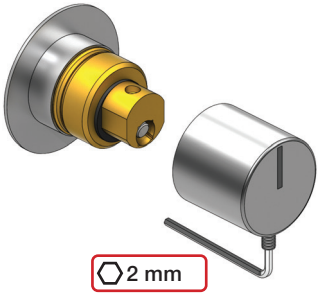

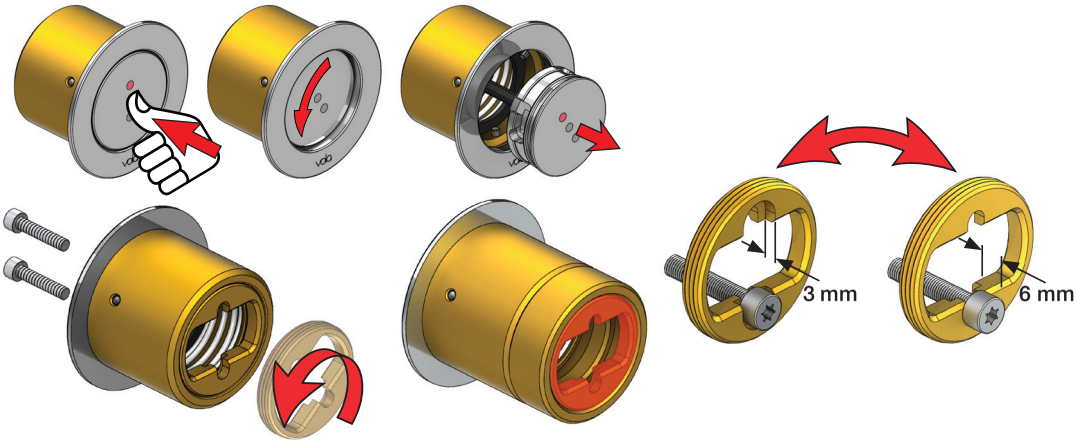

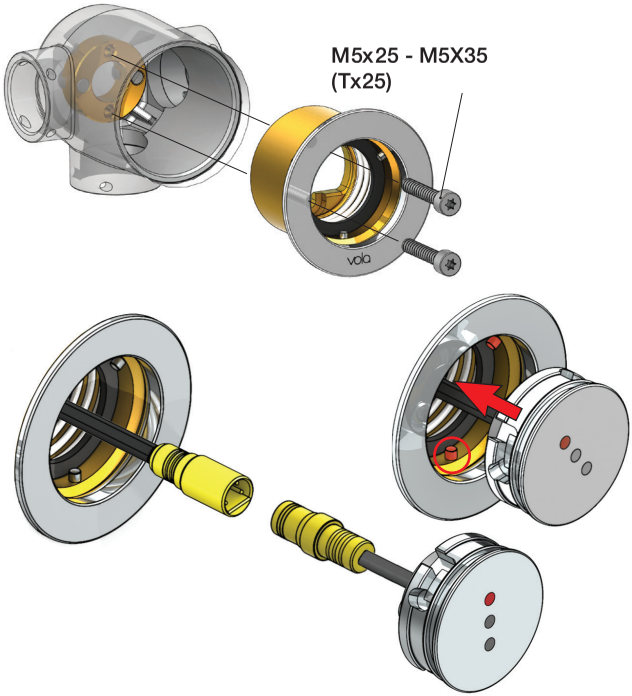

4002L/V:
4003:

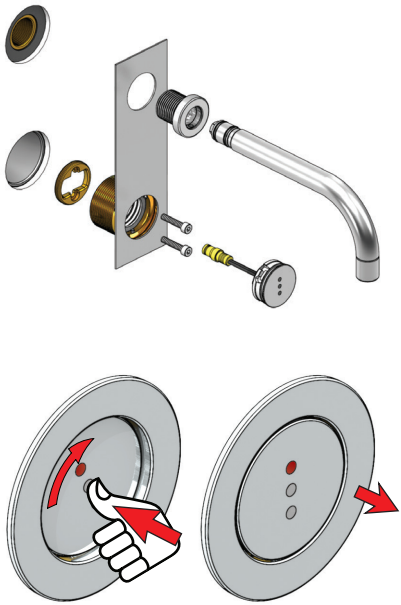

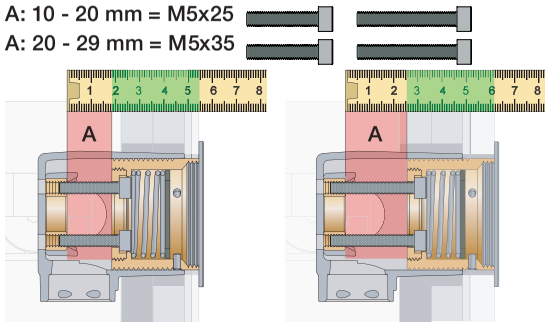

		VR513A:
Tiles: Fliesen: Fliser: Fliser: Tegels: Carreaux:	3 - 15 mm	Standard
	15 - 25 mm	x1
	25 - 35 mm	
	35 - 45 mm	x2
	45 - 55 mm	
	55 - 65 mm	x3